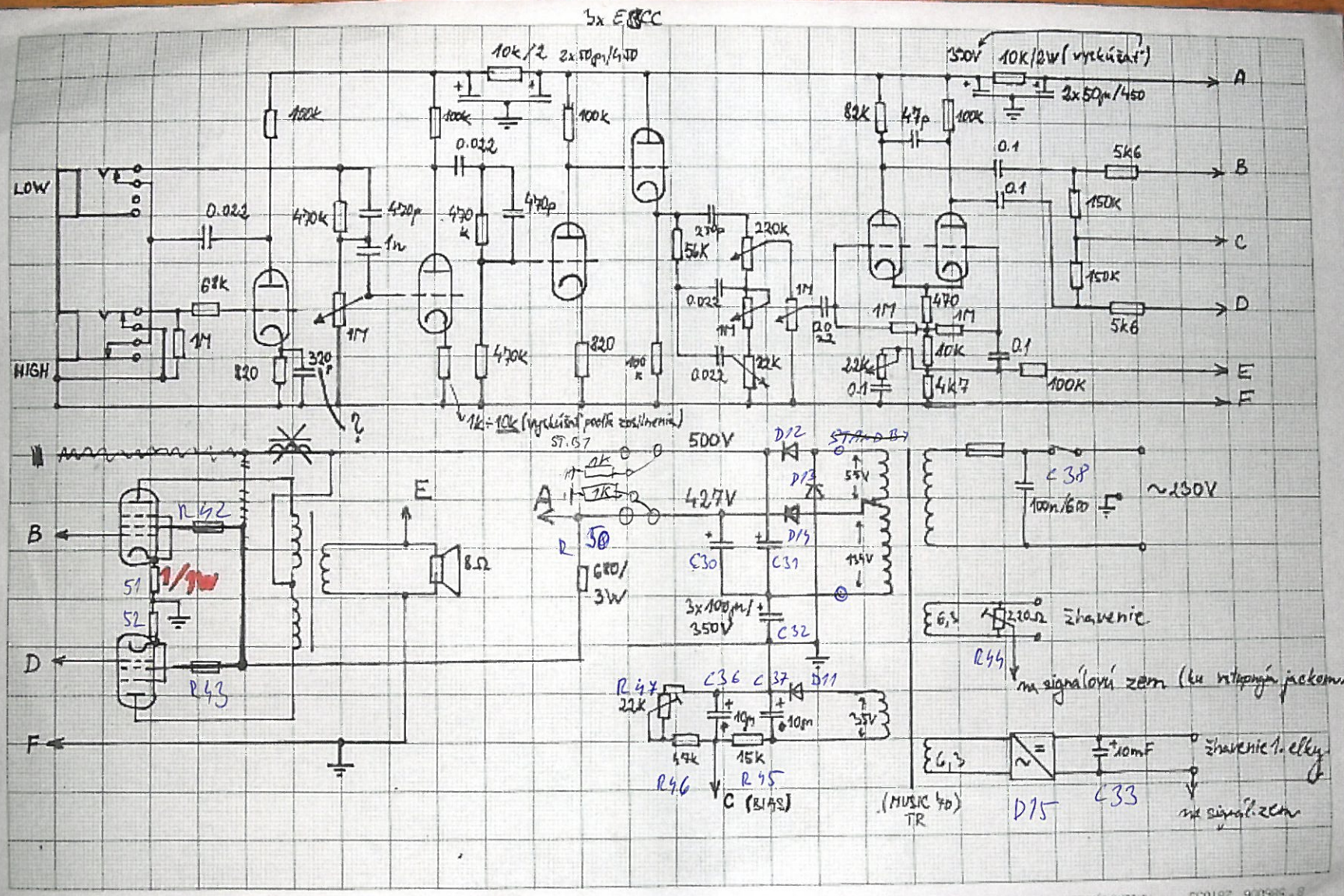
3x ECC
10k/2
2x50µ/450
350V
10k/2W (vyskúšať)
2x50µ/450
A
B
C
D
E
E
LOW
HIGH
100k
0.022
470k
470p
1n
68k
1M
820
320p
?
1k÷10k (vyskúšať podľa zosilnenia)
470k
820
100k
220p
56k
220k
22k
82k
47p
0.1
5k6
150k
470
10k
4k7
100k
500V
427V
D12
D13
D14
D11
C30
C31
C32
C33
C36
C37
C38
100n/600
~230V
3x100µ/350V
35V
55V
135V
R42
R43
R44
R45
R46
R47
51
52
1/1W
8Ω
680/3W
50
6,3
220Ω
žiarovnica
na signálnú zem (ku vstupným jackom)
10mF
žiarovnica 1. elky
na signál. zem
(MUSIC 40)
TR
D15
C (BIAS)