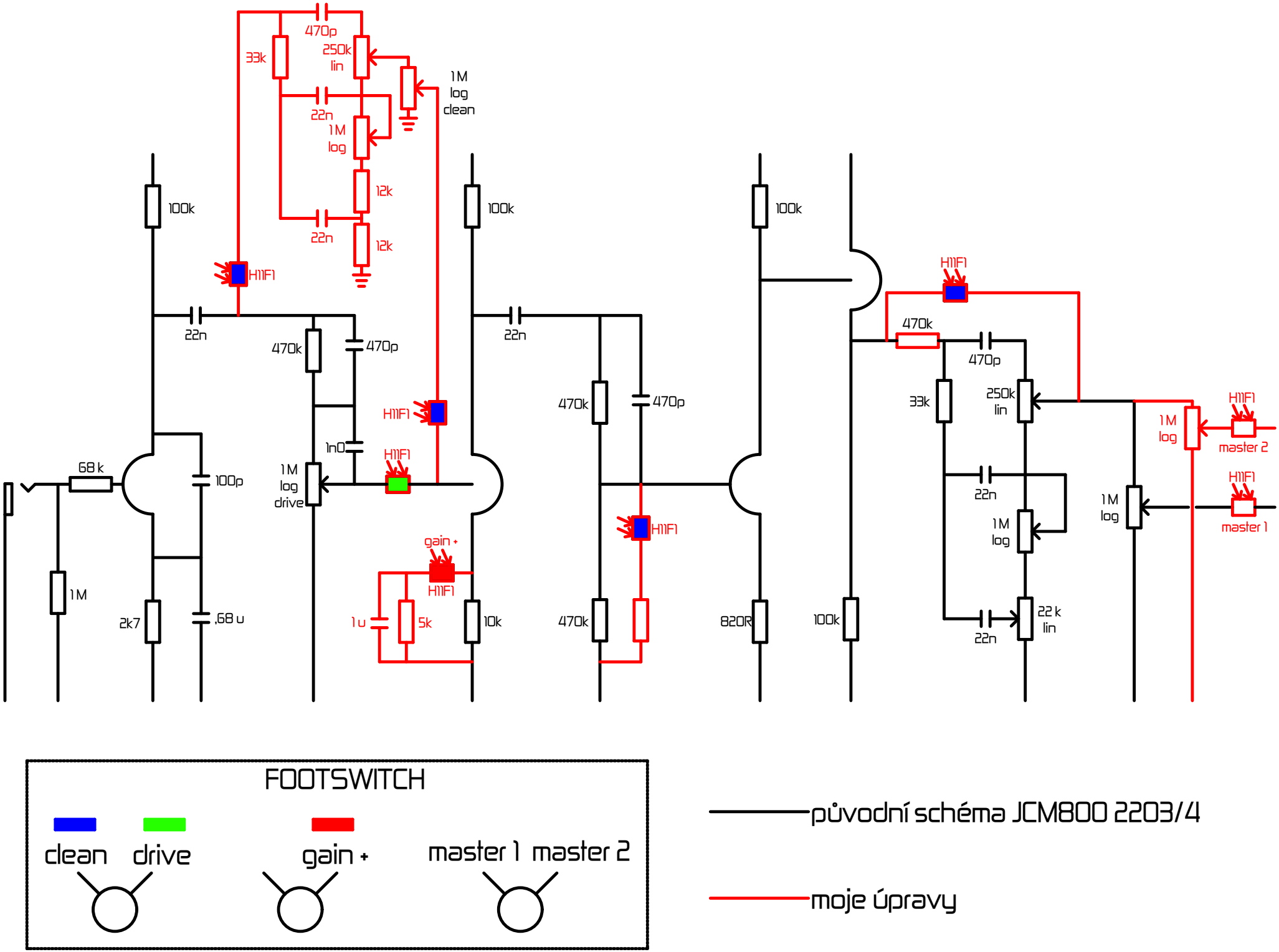
470p
250k
lin
33k
1M
log
clean
22n
1M
log
12k
22n
12k
100k
H11F1
22n
470k
470p
1n0
H11F1
1M
log
drive
68 k
100p
1M
2k7
,68 u
gain +
H11F1
1 u
5k
10k
100k
22n
470k
470p
H11F1
470k
820R
100k
100k
H11F1
470k
470p
33k
250k
lin
22n
1M
log
22 k
lin
22n
1M
log
H11F1
master 2
H11F1
master 1
FOOTSWITCH
clean
drive
gain +
master 1
master 2
původní schéma JCM800 2203/4
moje úpravy